キュービクル受変電設備図

(注記)

1. 中央監視盤送り機器仕様は下記による。
   - ▲ 印　故障又は警報表示
2. 立会いに要する費用及び各種試験検査費用も本工事に含むものとする。
3. 新設キュービクルについては、消火器（ABC10型）格納箱共を1本付近に設置すること。

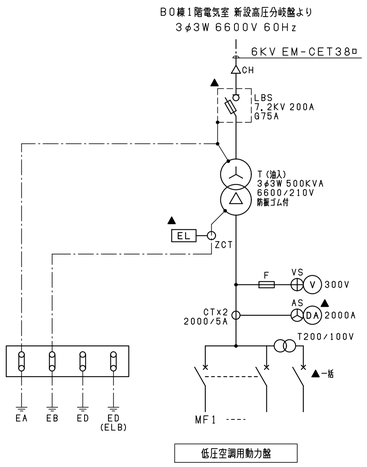

新設キュービクル単線結線図

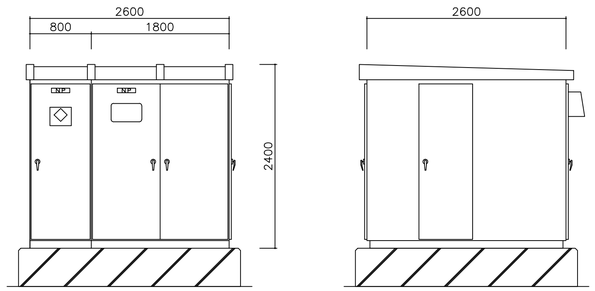

新設キュービクル参考姿図（屋外型）　形状、寸法は参考とする。

低圧配電盤リスト

盤名称	幹線番号	負荷名称	負荷容量	配線用遮断器	幹線（配線）サイズ	備　考
低圧空調用動力盤	MF1	M-B6-1	7.57 KW	MCCB 3P 50/ 50AT	EM-CET14□	
		空調室外機 ACP-B3-1	10.33 KW	ELCB 3P 100/ 75AT	EM-CET22□	
		空調室外機 ACP-B3-2	20.01 KW	ELCB 3P 225/125AT	EM-CET38□	
		空調室外機 ACP-B3-3	10.33 KW	ELCB 3P 100/ 75AT	EM-CET22□	
		空調室外機 ACP-B3-4	20.01 KW	ELCB 3P 225/125AT	EM-CET38□	
		空調室外機 ACP-B3-5	12.47 KW	ELCB 3P 100/100AT	EM-CET22□	
		空調室外機 ACP-B3-6	22.77 KW	ELCB 3P 225/150AT	EM-CET60□	
		空調室外機 ACP-B4-1	15.14 KW	ELCB 3P 100/100AT	EM-CET38□	
		空調室外機 ACP-B4-2	10.33 KW	ELCB 3P 100/ 75AT	EM-CET22□	
		空調室外機 ACP-B4-3	10.33 KW	ELCB 3P 100/ 75AT	EM-CET22□	
		空調室外機 ACP-B4-4	10.33 KW	ELCB 3P 100/ 75AT	EM-CET22□	
		空調室外機 ACP-B4-5	22.77 KW	ELCB 3P 225/150AT	EM-CET60□	
		空調室外機 ACP-B4-6	12.47 KW	ELCB 3P 100/100AT	EM-CET22□	
		空調室外機 ACP-B5-1	10.33 KW	ELCB 3P 100/ 75AT	EM-CET22□	
		空調室外機 ACP-B5-2	15.14 KW	ELCB 3P 100/100AT	EM-CET38□	
		空調室外機 ACP-B5-3	8.54 KW	ELCB 3P 100/ 60AT	EM-CET14□	
		空調室外機 ACP-B5-4	15.14 KW	ELCB 3P 100/100AT	EM-CET38□	
		空調室外機 ACP-B5-5	10.33 KW	ELCB 3P 100/ 75AT	EM-CET22□	
		空調室外機 ACP-B5-6	18.26 KW	ELCB 3P 225/125AT	EM-CET38□	
		空調室外機 ACP-B6-1	20.01 KW	ELCB 3P 225/125AT	EM-CET38□	
		空調室外機 ACP-B6-2	12.44 KW	ELCB 3P 100/ 75AT	EM-CET22□	
		空調室外機 ACP-B6-3	22.77 KW	ELCB 3P 225/150AT	EM-CET60□	
		空調室外機 ACP-B6-4	12.44 KW	ELCB 3P 100/ 75AT	EM-CET22□	
		空調室外機 ACP-B6-5	12.47 KW	ELCB 3P 100/100AT	EM-CET22□	
		空調室外機 ACP-B6-6	15.14 KW	ELCB 3P 100/100AT	EM-CET38□	
		スペース	-	MCCB 3P 225/		
		スペース	-	MCCB 3P 225/		
		盤内電源	-	MCCB 2P 50/ 20AT		1φ100V

M-B0-1　空調動力盤単線結線図　（屋外防水型ステンレス製）　製造者標準品可

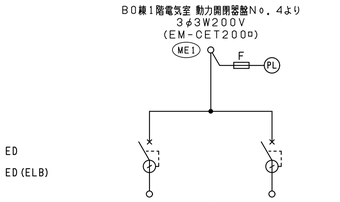

負荷名称		空調室外機	空調室外機
負荷記号		ACP-B0-1	ACP-B0-2
配線用遮断器	種類	ELCB	ELCB
	P	3	3
	AF/AT	225/200	225/200
電気方式		3φ3W200V	3φ3W200V
定格出力（kW）	圧縮機	10.5+8.0x2	10.5+8.0x2
	送風機（外）	(0.67x2)+(0.27x2)x2	(0.67x2)+(0.27x2)x2
	送風機（内）	-	-
入力電力（kVA）	冷房	35.6	35.6
	暖房	34.5	34.5

M-B6-1　空調動力盤単線結線図　（屋外防水型ステンレス製）　製造者標準品可

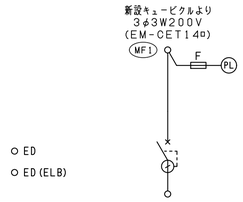

負荷名称		空調室外機
負荷記号		ACP-B6-7
配線用遮断器	種類	ELCB
	P	3
	AF/AT	50/50
電気方式		3φ3W200V
定格出力（kW）	圧縮機	7.03
	送風機（外）	0.27x2
	送風機（内）	-
入力電力（kVA）	冷房	8.97
	暖房	8.16

M-B1-1　空調動力盤単線結線図　（屋外防水型ステンレス製）　製造者標準品可

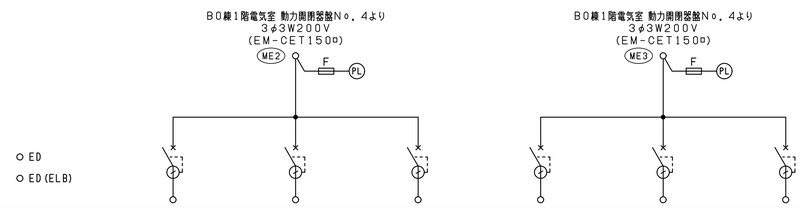

負荷名称		空調室外機	空調室外機	空調室外機	空調室外機	空調室外機	空調室外機
負荷記号		ACP-B1-1	ACP-B1-2	ACP-B1-3	ACP-B1-4	ACP-B1-5	ACP-B1-6
配線用遮断器	種類	ELCB	ELCB	ELCB	ELCB	ELCB	ELCB
	P	3	3	3	3	3	3
	AF/AT	225/125	100/75	225/125	100/75	225/150	100/100
電気方式		3φ3W200V	3φ3W200V	3φ3W200V	3φ3W200V	3φ3W200V	3φ3W200V
定格出力（kW）	圧縮機	11.1+7.03	9.59	11.1+7.03	9.59	11.1x2	6.93+4.46
	送風機（外）	(0.67x2)+(0.27x2)	0.37x2	(0.67x2)+(0.27x2)	0.37x2	(0.67x2)x2	(0.27x2)x2
	送風機（内）	-	-	-	-	-	-
入力電力（kVA）	冷房	22.8	11.4	22.8	11.4	28.4	15.0
	暖房	21.5	11.9	21.5	11.9	26.2	14.1

M-B2-1　空調動力盤単線結線図　（屋外防水型ステンレス製）　製造者標準品可

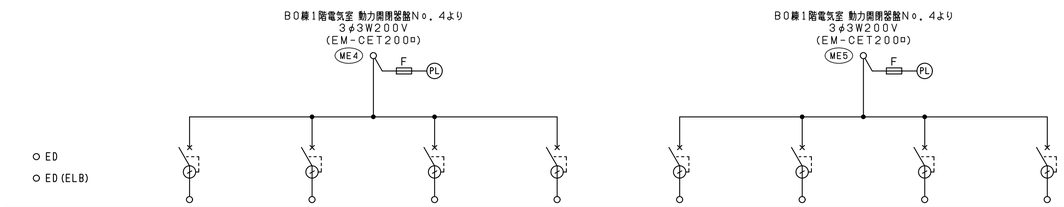

負荷名称		空調室外機	空調室外機	空調室外機	空調室外機＋室内機	空調室外機	空調室外機	空調室外機	空調室外機
負荷記号		ACP-B2-1	ACP-B2-2	ACP-B2-3	ACP-B1-8	ACP-B2-4	ACP-B2-5	ACP-B2-6	ACP-B1-7
配線用遮断器	種類	ELCB	ELCB	ELCB	ELCB	ELCB	ELCB	ELCB	ELCB
	P	3	3	3	3	3	3	3	3
	AF/AT	225/150	100/75	225/150	50/30	100/75	225/175	100/100	50/50
電気方式		3φ3W200V	3φ3W200V	3φ3W200V	3φ3W200V	3φ3W200V	3φ3W200V	3φ3W200V	3φ3W200V
定格出力（kW）	圧縮機	11.1+9.59	11.1	11.1+9.59	2.83	11.1	7.91x3	7.03x2	7.03
	送風機（外）	(0.67x2)+(0.37x2)	0.67x2	(0.67x2)+(0.37x2)	0.103x2	0.67x2	(0.27x2)x3	(0.27x2)x2	0.27x2
	送風機（内）	-	-	-	0.046x2	-	-	-	-
入力電力（kVA）	冷房	25.2	13.8	25.2	4.3	13.8	32.4	18.3	8.97
	暖房	24.9	12.9	24.9	4.3	12.9	30.8	16.3	8.16

令和3年 3月 日	滋賀県立大学財務課				

TORI　株式会社 TORI設備計画
〒542-0081　大阪市中央区南船場2の7の14（大阪写真会館）

工事名称	滋賀県立大学環境科学部棟空調設備改修工事	図面No.	E05/138
図面名称	キュービクル受変電設備図・動力盤単線結線図　S=NS	設計日	2021年3月